Подключение стоп-сигналов и вентиляторов

К контроллеру можно подключить стоп-огни или вентилятор в порты P1/P2. Настройки описаны здесь (см. Настойка выходов ШИМ).
Выходы контроллера «открытый коллектор» 5В максимум, с последовательным резистором 220 Ом на линии. Не используйте логическую землю контроллера для нагрузок более 0.5А, только силовую землю. Системный (CAN) провод использует силовую землю.

Небольшую нагрузку в виде светодиодной ленты можно подключить по упрощенной схеме, частоты 1кГц хватит:

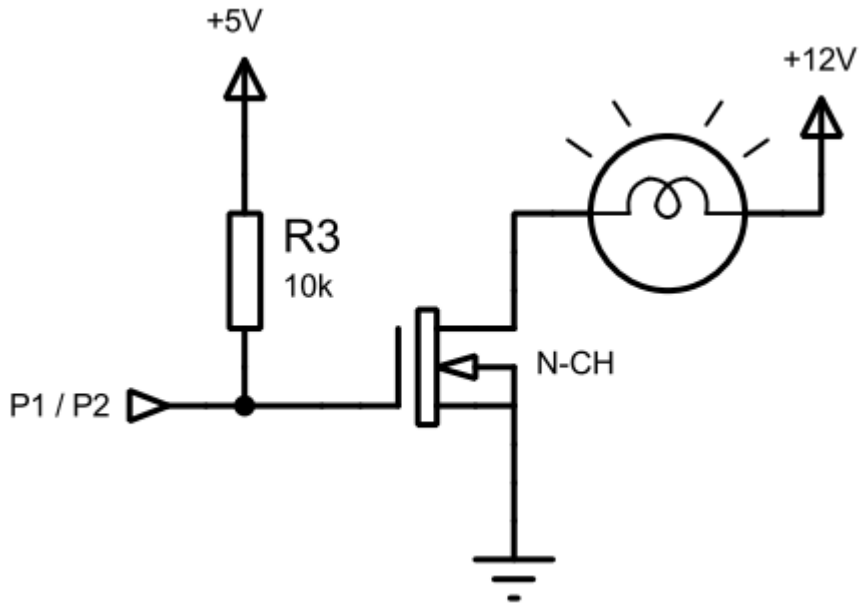

Если используется что-то мощное, необходимо использовать изолированную схему, подобные платы можно найти и на aliexpress (Mosfet Optocoupler Isolation Driver):
В некоторых случаях для изолированного драйвера необходимо инвертировать минимум и максимум.

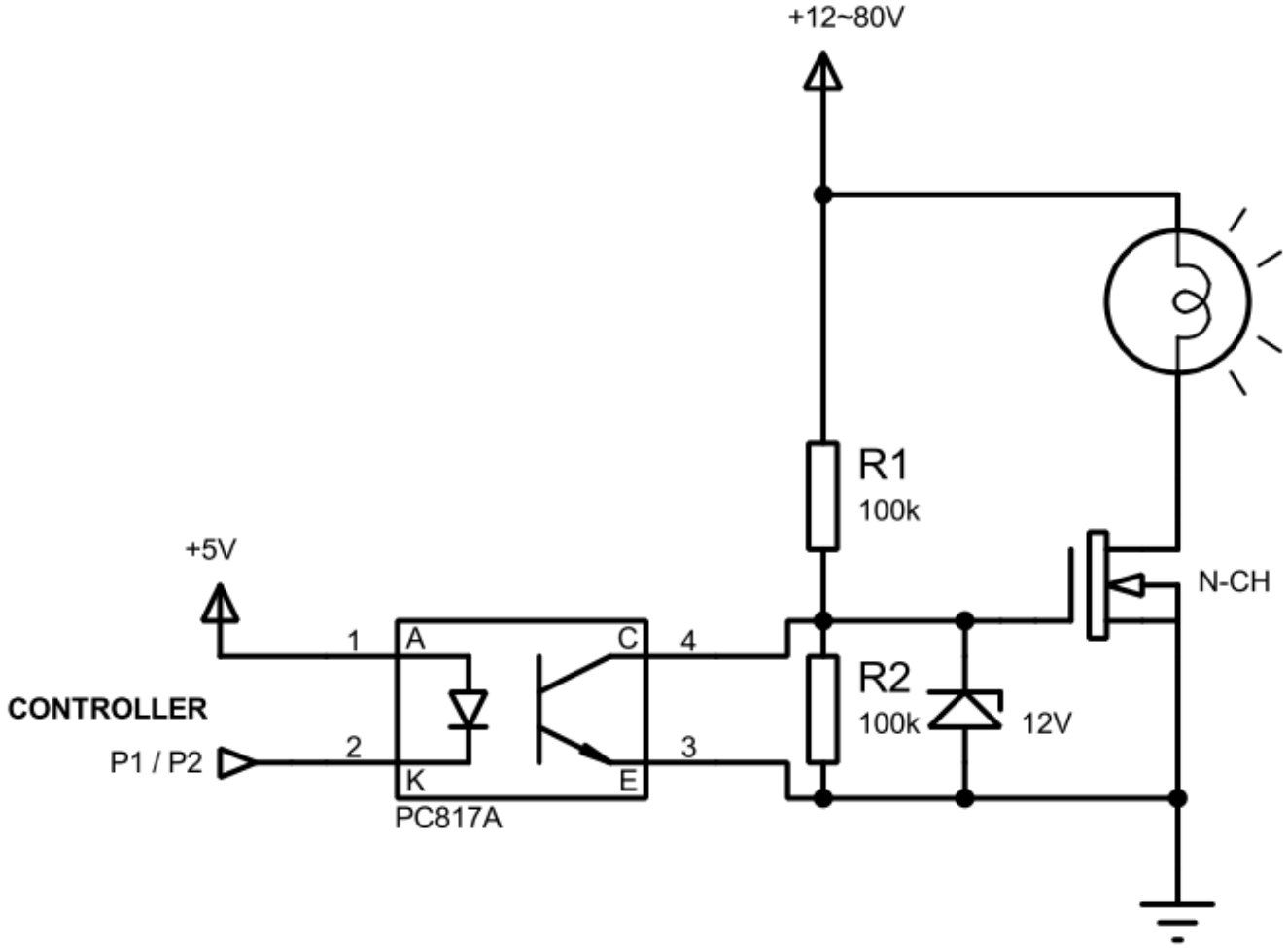

Для управления вентилятором требуется 4-х проводной вентилятор. 20кГц по умолчанию но можно попробовать и меньше. Схема:

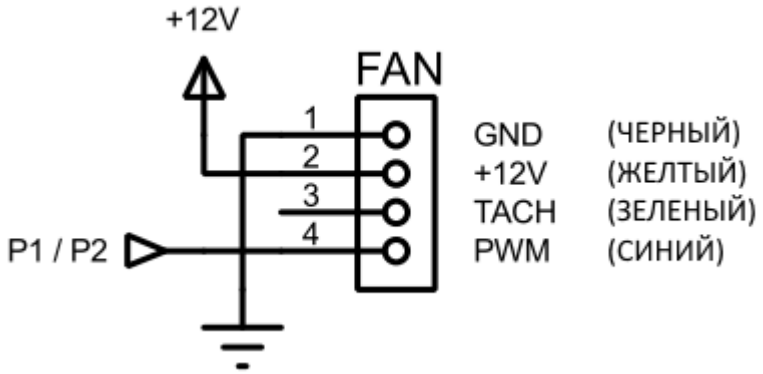

From:
https://docs.nucular.tech/ - **Nucular Electronics**

Permanent link:
https://docs.nucular.tech/doku.php?id=ru:controller:light-fan-pwm

Last update: **2024/12/12 10:41**